MULTISTRIPPER / MULTISTRIPPER VARIO

MANUAALINEN

SCANMASKIN

MACHINES–MINERALS–KNOW-HOW

Hyvä asiakas!

Kiitos, että valitsit Scanmaskinin toimittajaksesi.

Toivotamme sinulle kaikkea hyvää uuden Multistripper-matonpoistajan kanssa ja toivomme, että se vastaa odotuksiasi.

Scanmaskin Sverige AB

Per-Anders Bardh
Toimitusjohtaja

Osoite:
Scanmaskin Sweden AB
Box 187
SE-437 22 Lindome / Göteborg
Ruotsi

Puhelin: +46 (0) 31 99 49 70

Fax: +46 (0) 31 99 48 70

www.scanmaskin.com

Tärkeää tietoa!

Tämä käyttöohje koskee vain Scanmaskin Sweden AB:n hyväksymää "**Multistripper**"-matonpoistajaa

Jos **Multstripperiä** käytetään muihin tarkoituksiin tai käsitellään muulla kuin tässä käyttöohjeessa kuvatulla tavalla, Scanmaskin Sweden AB kiistää kaiken vastuun.

Huomaa erityisesti kohta "2. Turvallisuusohjeet". Lue käyttöohje ennen Multistripper-matonpoistajan käyttöä. Scanmaskin Sweden AB:n on hyväksyttävä Multistripper-matonpoistajassa käytettävät varaosat ja terät.

1. Sisällysluettelo

1 Käyttöohje käyttäjälle 4
1.1 Terän valinta 4
2 Tekniset tiedot 4
3 Turvallisuusohjeet 4
3.1 Äänitaso 5
3.2 Tärinät 5
3.3 Kuljetus 5
4 Korjaus ja kunnossapito 5
5 Varaosat 6
6 Takuu 8
7 ~~EG-vakuutus~~ 9
8 Yhteystiedot 10

1. Käyttöohje käyttäjälle

Multistripper-matonpoistajaa käytetään liimattujen lattiamateriaalien (linoleumi, vinyyli, matto jne.) leikkaamiseen irti alustasta. Se toimii terällä, joka epäkeskokäytön avulla täryttää itsensä liimaliitokseen. Multistripper on itsevetävä eikä sitä tarvitse pakottaa liimaliitokseen. Kone on varustettu vapaavaihteella, mikä mahdollistaa sen käyttämisen manuaalisesti ylijääneen lattiamateriaalin poistamiseen jne. Multistripper on tarkoitettu vain sisäkäyttöön, eikä sitä saa puhdistaa painepesurilla (vesi). Tämä aiheuttaa kuulalaakereiden ja voimansiirron korroosiota. Tarkista aina käynnistettäessä, että terä on terävä. Mikäli näin ei ole, koneen virransyöttö on katkaistava ennen terän vaihtamista. Terä asennetaan neljällä (4) Unbrako-hylsyruuvilla. Ruuvit löysätään kuusiokoloavaimella. Kytke virransyöttö päälle ja tärytys käynnistyy. Vie vaihdekahva alas, jolloin kone liikkuu eteenpäin.

1.1 Terän valinta

Yleisin terä on Normaali terä, jota käytetään kaikentyyppisille lattiamateriaaleille. Matto on leikattava pitkiksi paloiksi ennen käyttöä. Asennettu viiste ylöspäin.

Normaali terä 320 mm.

Jos lattiamateriaalia on vaikea irrottaa ja terä pyrkii luistamaan, 15 asteen kaarella varustettu Leikkaava terä voi olla ratkaisu.

Leikkaava terä 320 mm.

Kolmisärmäinen terä, jossa on itseleikkaavat kulmat. Mattoa ei tarvitse esileikata pitkiksi paloiksi. Sitä voidaan käyttää kaikille lattiamateriaaleille, ei kuitenkaan sovellu silmukkamatoille. Erittäin vaikeasti poistettavia lattiamateriaaleja irrotettaessa leikkauksen leveydeksi voidaan säätää pysähtymättä 2/3 tai ½. Tämä on erittäin kätevää.

Kolmisärmäinen terä

2. Tekniset tiedot

Moottori: Tavallinen vaihtovirtamoottori, pintajäähdytteinen, 110 V, 11,5 A 750 W, 2800 r/min
Terä: Keinuasennettu, terän leveys 32 cm
Kytkin: Mekaaninen
Mitat:
Korkeus: 90 cm
Leveys: 34 cm
Pituus: 100 cm
Paino: 70 kg
CE-merkintä

3. Turvallisuusohjeet

Multistripper on tarkoitettu vain sisäkäyttöön liimatuilla lattiamateriaaleilla, ei käytettäväksi ulkokattohuovalla tai vastaavalla. Takuu lakkaa olemasta voimassa tässä tapauksessa.

Irrota pistoke pistorasiasta aina, kun vaihdat terää tai konetta ei käytetä. Kone on varustettu nol-

lajännitekytkimellä. Sähkökatkon yhteydessä se varmistaa, että virta katkeaa eikä kone käynnisty, kun verkkojännite on taas päällä.

3.1 Äänitaso

Multistripperin äänitasoksi on mitattu standardin ISO 3744 mukaisesti 83 dB käyttäjän korvan tasolla. Kuulonsuojainten käyttöä suositellaan.

Epänormaali melu tyhjäkäynnillä voi johtua kuluneesta kuulalaakerista. Laakeri on vaihdettava mahdollisimman pian, ettei teränpidin rikkoudu väsymisen vuoksi.

3.2 Tärinät

Koneen mekaaniseksi tärinätasoksi on mitattu standardin ISO 5349-1:2001 mukaisesti Ahw=5,7 m/s. Suurin päivittäinen altistus 1,5 tuntia 8 tunnin työpäivän aikana.

3.3 Kuljetus

Multistripper voidaan kuljettaa ja irrottaa seuraavasti: jos konetta nostetaan käsin, on suositeltavaa, että nostamassa on kaksi henkilöä samanaikaisesti. Yksi henkilö voi kuormata koneen käyttämällä ramppia. Jos kone nostetaan mekaanisesti nosturilla, voidaan kiinnittää nostokorvakkeet (lisävaruste).

4. Korjaus ja kunnossapito

Kone on voideltava päivittäin nuolilla merkityistä kohdista (5 kohtaa). Käytä ohutta koneöljyä tai ympärivuotiseen käyttöön tarkoitettua moottoriöljyä 15W-40.

5. Varaosat

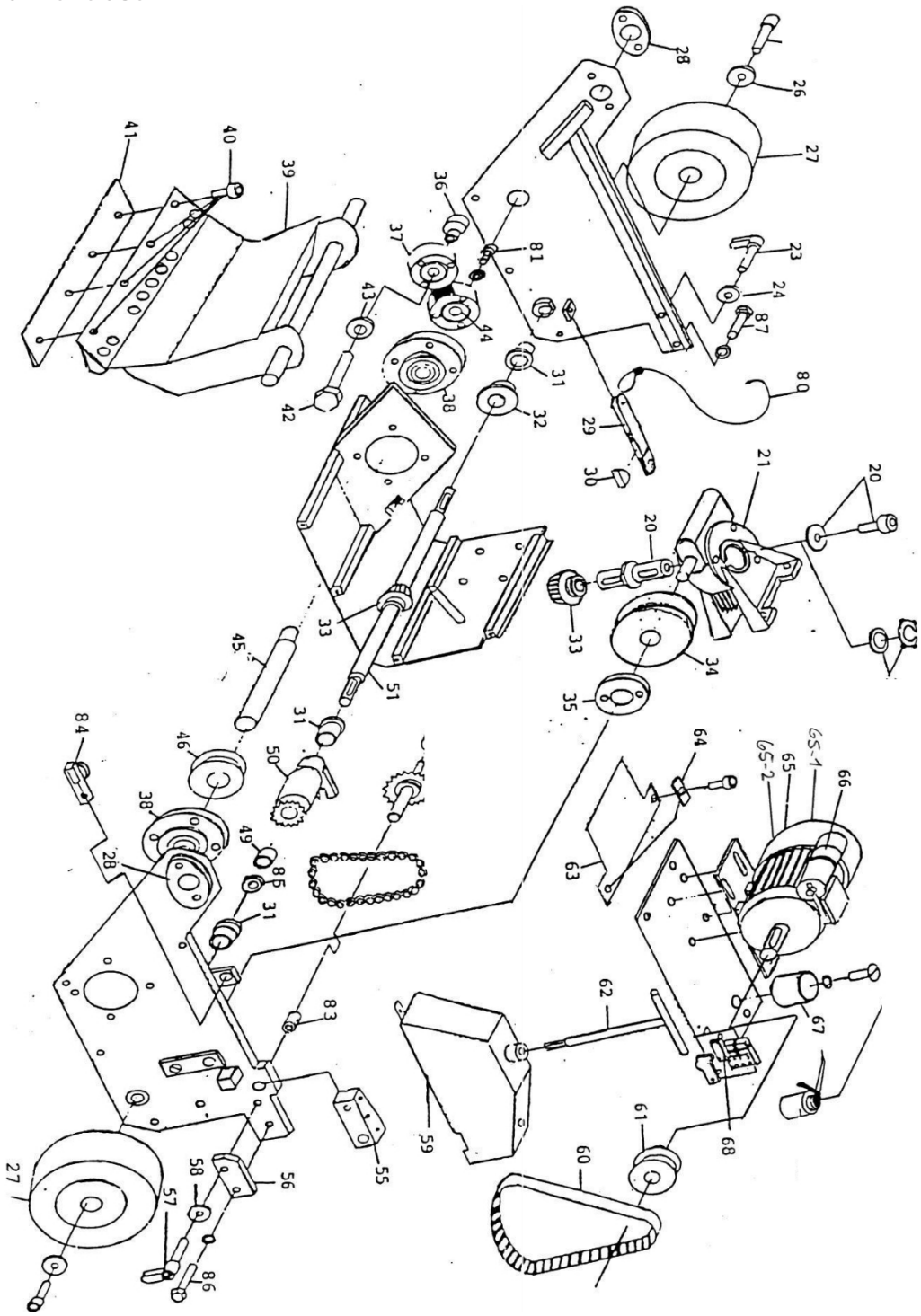
28
26
27
41
40
39
36
37
81
23
24
87
43
44
31
80
42
38
32
29
30
21
20
20
33
33
34
45
51
35
31
84
46
50
64
65-2
65
65-1
66
38
49
85
28
31
63
62
67
83
59
61
68
60
55
27
58
56
57
86

Numero	Kuvaus	Numero	Kuvaus
1	Liitäntävarsi	40	Kuusiokoloruuvi 6x12
2	Kytkentätanko	41	Kiinnityskisko
4	Painejousi	42	Laakerivarren pultti
5	Vaihteen luisti	43	Viistoreunainen aluslevy M12
6	Vaihdevarsi	44	Laakeri 6203
7	Pallonuppi	45	Epäkeskoakseli
8	Painejousi	46	Hammashihnapyörä 16 t. Ø20
9	Painejousen pidätinrengas	49	Öljypronssilaakeri 20x25
11	Laakerilohko ja laakeri	50	Kytkinruuvi
12	Nailonlaakeri 12x16x30	51	Pyöränlaakeri
13	Vaihteen lukituslevy	52	Ohjelmalevy
14	Säätölevy	53	Ketjupyörä 26 t.
V-15	Kumikahva	54	Ketju 8 mm.
V-10-A	Tärinäkahva, ylempi	55	Vaihteen pysäytin
V-10-B	Tärinäkahva, alempi	56	Vaste
V-16	Virtakytkin CA10	57	Kiinnityskahva M10, vasen
V-77	Kytkin	58	Kiinnittyvä aluslevy Ø10
V-17	Kaapelin vedonpoistaja PVC	59	Suoja, täydellinen
18	Kumikaapeli + pistoke	60	Hammashihna
19	Terämakasiini	61	Hammashihnapyörä 16 t. Ø19
V-78	Tärinänvaimennin	62	T-kiila
V-79	Lukitusholkki	63	T-levy
20	Vaihdeakseli	64	Säätölevy
21	Vaihde VF44 1:70 (-31.04.08)	65	Moottori, täydellinen
21	Vaihde VF44 1.60 (01.05.08-)	66	Kondesaattori
23	Kiinnityskahva M10, oikea	67	Öljykannun pidin
24	Kiinnittyvä aluslevy Ø10	68	Mikrokytkin
25	Kuusiokoloruuvi M5x20	80	Vapaavaihteen vaijeri
26	Kiinnittyvä aluslevy Ø6	81	Kuusiokoloruuvi M5x16
27	Pyörä	82	Öljykannu
28	Laakeri SNR FD204	83	Öljypronssilaakeri 12x16
29	Vapaavaihteen varsi	84	Hihnapyörän pidike + hihnapyörä
30	Puolikuu	85	Tukilevy Ø20
31	Nailonlaakeri 20x25 ja holkki	86	M10-pultti 50 mm.
32	Vapaavaihteen levy	87	M10-pultti 45 mm.
33	Kartiohammaspyörä (pari)	90	Ketjunkiristin
34	Hammashihnapyörä 36 t.	92	Kytkin
35	Laakeri SAFD204	94	Kuminen roiskesuoja
36	Laakerivarsi/Holkki	95	Kulmalevy roiskesuojalle
37	Kaksoislaakeripesä		

38	Laakeri SNR FCE204		
39	Etuosa		

6. Takuu

Tällä Scanmaskin Sweden AB:n tuotteella on 24 kuukauden takuu.

Scanmaskin Sweden AB takaa alkuperäiselle loppukäyttäjälle, jokaiselle uudelle koneelle, uusille lisävarusteille ja alkuperäisvaraosille takuun materiaali- ja valmistusvirheitä vastaan normaalikäytössä. Takuu alkaa alkuperäisen loppukäyttäjän ostopäivästä (todisteena laskusi tehtaalta tai valtuutetulta jälleenmyyjältä) tai kuuden (6) kuukauden kuluttua siitä päivästä, jona laite on lähetetty tehtaalta sen mukaan, kumpi ajankohta on aikaisempi. Tämän takuun mukainen velvoite rajoittuu viallisen tuotteen korjaamiseen tai vaihtamiseen tehtaallamme tai valtuutetussa huoltoliikkeessä seuraavien ehtojen mukaisesti:

1. Takuu koskee vain henkilöitä, joilla on laillinen oikeus laitteeseen takuuaikana.

2. Valmistajan sitoumus rajoittuu viallisten osien korjaamiseen tai niiden vaihtamiseen valmistajan arvion mukaisesti. Tämä takuu ei kata kuljetuskustannuksia ja -riskejä sekä tuotteen/tuotteiden purkamista ja uudelleenasennusta tai muita kyseiseen korjaukseen liittyviä suoria tai välillisiä kustannuksia.

3. Takuu ei kata määräaikaistarkastuksia, säätöjä, huoltotöitä ja muutoksia.

4. Scanmaskin ei ole vastuussa matonpoistajan terän, käyttöhihnojen tai muiden vastaavien laitteiden vahingoista.

5. Kone on varustettava Scanmaskin Sweden AB:n hyväksymillä hiomatyökaluilla.

6. Takuu koskee vain materiaali- ja rakennepuutteita, eikä sitä sovelleta seuraavissa tapauksissa:

    a. Vahingot, jotka ovat aiheutuneet onnettomuuksista, huolimattomuudesta, muutoksista, varaosien tai hiomatyökalujen käytöstä, jotka eivät ole alkuperäisiä komponentteja, tai virheellisestä käytöstä ja asennuksesta.

    b. Salaman, veden, tulipalon, ilkivallan, virheellisen verkkojännitteen, virheellisen ilmanvaihdon tai muiden valmistajan hallitsemattomissa olevien syiden aiheuttamat vahingot.

7. Scanmaskin Sweden AB pidättää oikeuden muuttaa rakennetta tai tehdä parannuksia ilman velvollisuutta vaihtaa aiemmin valmistettuja tuotteita.

8. Scanmaskin ei korvaa valtuuttamattoman korjaamon suorittamista korjauksista aiheutuneita kustannuksia. Jos tällaiset korjaukset vahingoittavat tätä tuotetta, takuusopimus ei kata niitä.

7. EG-vakuutus

Vaatimustenmukaisuusvakuutus CE

Valmistaja Scanmaskin Sweden AB

Osoite	Heljesvägen 10
	437 36 Lindome
	Ruotsi
Tuote	Matonpoistaja
Nimi	Multistripper
Sarjanumero	_____
Käytetyt standardit numero mukaan lukien	
Konedirektiivit	2006/42/EY
EMC	2004/108/EY
LVD	2006/95/EY

Yhdenmukaistetut standardit

Koneiden turvallisuus	EN ISO 13850
Koneiden turvallisuus	EN ISO 12100-1/-2
Turvallinen vääntömomentin katkaisu	EN ISO 60204-1
Julkaisupaikka	Lindome / Göteborg / Ruotsi
Valtuutetun edustajan nimi	Per-Anders Bardh
Asema	Toimitusjohtaja

Vakuutus

Vakuutamme valtuutettuna edustajana, että edellä olevat tiedot tämän tuotteen toimittamisesta ja valmistuksesta ovat annettujen standardien ja muiden asiaan liittyvien asiakirjojen mukaisia ETY-direktiivien säännösten mukaisesti.

Valtuutetun edustajan allekirjoitus:

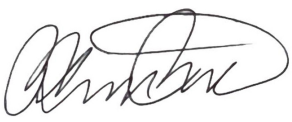

8. Yhteystiedot

Ruotsi (pääkonttori)

Heljesvägen 10
Box 187
SE-437 22 Lindome

Puhelin: +46 (0) 31 99 49 70
Faksi: +46 (0) 31 99 48 70
Sähköposti: info@scanmaskin.se
Verkkosivusto:www.scanmaskin.se

Tanska

Torvegade 22
DK-7330 Brande

Puhelin: +45 97 18 00 58
Faksi: +45 97 18 45 58
Sähköposti: info@scanmineral.dk
Verkkosivusto:www.scanmaskin.se

Norja

Postboks 6, Furuset
N-1001 Oslo
Tomtveien 12
N-2015 Leisund

Puhelin: +47 63 87 60 00
Faksi: +47 63 87 60 01
Sähköposti: info@scanmaskin.no
Verkkosivusto:www.scanmaskin.no

Suomi

Raudoittajantie 3 A
FIN-06450 Porvoo / Borgå

Puhelin: +358 10 292 4700
Sähköposti: info@scanmaskin.fi
Verkkosivusto:www.scanmaskin.fi

Yhdysvallat

1407 132nd Avenue Northeast, Suite 8
Bellevue, Washington, 98005

Puhelin: +1 425 209 0147
Sähköposti: info@scanmaskin.com
Verkkosivusto:www.scanmaskin.com

NOTES

Hyvä asiakas!

Kiitos, että valitsit Scanmaskinin toimittajaksesi.
Toivotamme sinulle kaikkea hyvää uuden Multistripper Varion kanssa ja toivomme, että se vastaa odotuksiasi.

Scanmaskin Sverige AB

Per-Anders Bardh
Toimitusjohtaja

Osoite:
Scanmaskin Sweden AB
Box 187
SE-437 22 Lindome / Göteborg
Ruotsi

Puhelin: +46 (0) 31 99 49 70

Fax: +46 (0) 31 99 48 70

www.scanmaskin.com

Tärkeää tietoa!

Tämä käyttöohje koskee vain Scanmaskin Sweden AB:n hyväksymää "**Multistripper Vario**" -matonpoistajaa.

Jos **Multstripperi Variota** käytetään muihin tarkoituksiin tai käsitellään muulla kuin tässä käyttöohjeessa kuvatulla tavalla, Scanmaskin Sweden AB kiistää kaiken vastuun.

Huomaa erityisesti kohta "2. Turvallisuusohjeet". Lue käyttöohje ennen Multistripper Varion käyttöä. Scanmaskin Sweden AB:n on hyväksyttävä Multistripper Variossa käytettävät varaosat ja terät.

1. Sisällysluettelo

1 Käyttöohje käyttäjälle 4
1.1 Terän valinta 4
2 Tekniset tiedot 5
3 Turvallisuusohjeet 5
3.1 Äänitaso 5
3.2 Tärinät 5
3.3 Kuljetus 6
4 Korjaus ja kunnossapito 6
5 Varaosat 7
6 Takuu 11
7 ~~EG-vakuutus~~ 12
8 Yhteystiedot 13

1. Käyttöohje käyttäjälle

Multistripper Vario -matonpoistajaa käytetään liimattujen lattiamateriaalien (linoleumi, vinyyli, matto jne.) leikkaamiseen irti alustasta. Se toimii terällä, joka epäkeskokäytön avulla täryttää itsensä liimaliitokseen. Multistripper Vario on itsevetävä eikä sitä tarvitse pakottaa liimaliitokseen. Kone on varustettu vapaavaihteella, mikä mahdollistaa sen käyttämisen manuaalisesti ylijääneen lattiamateriaalin poistamiseen jne. Multistripper Vario on tarkoitettu vain sisäkäyttöön, eikä sitä saa puhdistaa painepesurilla (vesi). Tämä aiheuttaa kuulalaakereiden ja voimansiirron korroosiota. Tarkista aina käynnistettäessä, että terä on terävä (1). Mikäli näin ei ole, koneen virransyöttö on katkaistava ennen terän vaihtamista. Terä asennetaan neljällä (4) Unbrako-hylsyruuvilla. Ruuvit löysätään kuusiokoloavaimella (2). Kytke virransyöttö päälle ja käynnistä värinäterä painamalla vihreää käyttöpainiketta (3). Mustan käyttöpainikkeen (4) painaminen pysäyttää koneen välittömästi. Työntövoiman kytkemiseksi vihreä painike on kytkettävä päälle ja nopeutta säätävän mustan nopeudensäätimen on oltava asennossa 1, ennen kuin musta keinukytkin (6) aktivoidaan. Kone liikkuu nyt eteenpäin ja nopeus säätyy äärettömästi parhaan pidon varmistamiseksi. Jos pito ei ole paras mahdollinen, koneen päälle voidaan asettaa lisäpaino (7), enintään 2x25 kg, sen tehokkuuden lisäämiseksi. Huomaa, että lisäpainojen kiinnittäminen lisää kulumista, joten käytä lisäpainoja säästeliäästi. Ylikuormitustilanteessa ohjausrasiassa oleva sulake voi palaa; se voidaan vaihtaa noudattamalla rasiassa olevia ohjeita. Ohjausrasiaa (8) ei saa avata; sulake (3,15 A) asetetaan rasian sivussa olevaan mustaan sulakepidikkeeseen (9).

1.2 Terän valinta

Yleisin terä on Normaali terä, jota käytetään kaikentyyppisille lattiamateriaaleille. Matto on leikattava pitkiksi paloiksi ennen käyttöä. Asennettu viiste ylöspäin.

Normaali terä 320 mm.

Jos lattiamateriaalia on vaikea irrottaa ja terä pyrkii luistamaan, 15 asteen kaarella varustettu Leikkaava terä voi olla ratkaisu.

Leikkaava terä 320 mm.

Kolmisärmäinen terä, jossa on itseleikkaavat kulmat. Mattoa ei tarvitse esileikata pitkiksi paloiksi. Sitä voidaan käyttää kaikille lattiamateriaaleille, ei kuitenkaan sovellu silmukkamatoille. Erittäin vaikeasti poistettavia lattiamateriaaleja irrotettaessa leikkauksen leveydeksi voidaan säätää pysähtymättä 2/3 tai ½. Tämä on erittäin kätevää.

Kolmisärmäinen terä

2. Tekniset tiedot

Multistripper Vario on varustettu kahdella moottorilla:

Moottori 1: Tavallinen vaihtovirtamoottori, pintajäähdytteinen, 220 V, 550 W, 2800 r/min (terän käyttö)
Moottori 2: Tasavirtamoottori, pintajäähdytteinen, 180 V, 440 W
Nopeuden säätö: 1000-3000 r/min (työntövoima)

Sähkö: Katkaisija nollajännitekytkimellä ja ylikuormituskatkaisimella
Kytkin: Sähkömagneettinen 105 V

Terä: Keinuasennettu, terän leveys 32 cm

Painolohkot: 25 kg (suurin lisäpaino 2x25 kg)
Mitat:

Korkeus: 90 cm

Leveys: 32 cm

Pituus: 100 cm

Paino: 86 kg
CE-merkintä

3. Turvallisuusohjeet

Multistripper Vario on tarkoitettu vain sisäkäyttöön liimatuilla lattiamateriaaleilla, ei käytettäväksi ulkokattohuovalla tai vastaavalla. Takuu lakkaa olemasta voimassa tässä tapauksessa.

Irrota pistoke pistorasiasta aina, kun vaihdat terää tai konetta ei käytetä. Kone on varustettu nollajännitekytkimellä. Sähkökatkon yhteydessä se varmistaa, että virta katkeaa eikä kone käynnisty, kun verkkojännite on taas päällä.

3.1 Äänitaso

Multistripper Varion äänitasoksi on mitattu standardin ISO 3744 mukaisesti 83 dB käyttäjän korvan tasolla. Kuulonsuojainten käyttöä suositellaan.

Epänormaali melu tyhjäkäynnillä voi johtua kuluneesta kuulalaakerista. Laakeri on vaihdettava mahdollisimman pian, ettei teränpidin rikkoudu väsymisen vuoksi.

3.2 Tärinät

Koneen mekaaniseksi tärinätasoksi on mitattu standardin ISO 5349- 1:2001 mukaisesti Ahw=5,7 m/s. Suurin päivittäinen altistus 1,5 tuntia 8 tunnin työpäivän aikana.

3.3 Kuljetus

Multistripper Vario voidaan kuljettaa ja irrottaa seuraavasti: jos

konetta nostetaan käsin, on suositeltavaa, että nostamassa on kaksi henkilöä samanaikaisesti. Yksi henkilö voi kuormata koneen käyttämällä ramppia. Jos kone nostetaan mekaanisesti nosturilla, voidaan kiinnittää nostokorvakkeet. (Lisävarusteet).

4. Korjaus ja kunnossapito

Multistripper Vario ei vaadi käyttäjältä erityistä kunnossapitoa. Kone on varustettu öljykyllästetyillä pronssilaakereilla ja voidelluilla rullaketjuilla, jotka soveltuvat hyvin koneen päivittäiseen ympäristöön. Tasavirtamoottori (työntövoima) on varustettu hiiliharjoilla, jotka on vaihdettava 2000 käyttötunnin välein. Jos näin ei tehdä, moottori vaurioituu ja kone lakkaa toimimasta.

On suositeltavaa huoltaa kone 1-2 vuoden välein, kiristää ketjut ja tarkasta laakerit, hammaspyörät ja moottorit.

Varmista kaavinnan mahdollistamiseksi, että teränpidin on puhdas ja M6x12-hihnat ovat kunnossa. Pyörien on oltava samankokoiset ja puhtaat, muussa tapauksessa kaavintajälki on epätasainen.

Korjaukset on suositeltavaa teettää valmistajalla. Jos tehdään valtuuttamattomia luvattomia, takuu lakkaa olemasta voimassa.

5. Varaosat

MULTISTRIPPER VARIO MANEUVER DIAGRAM

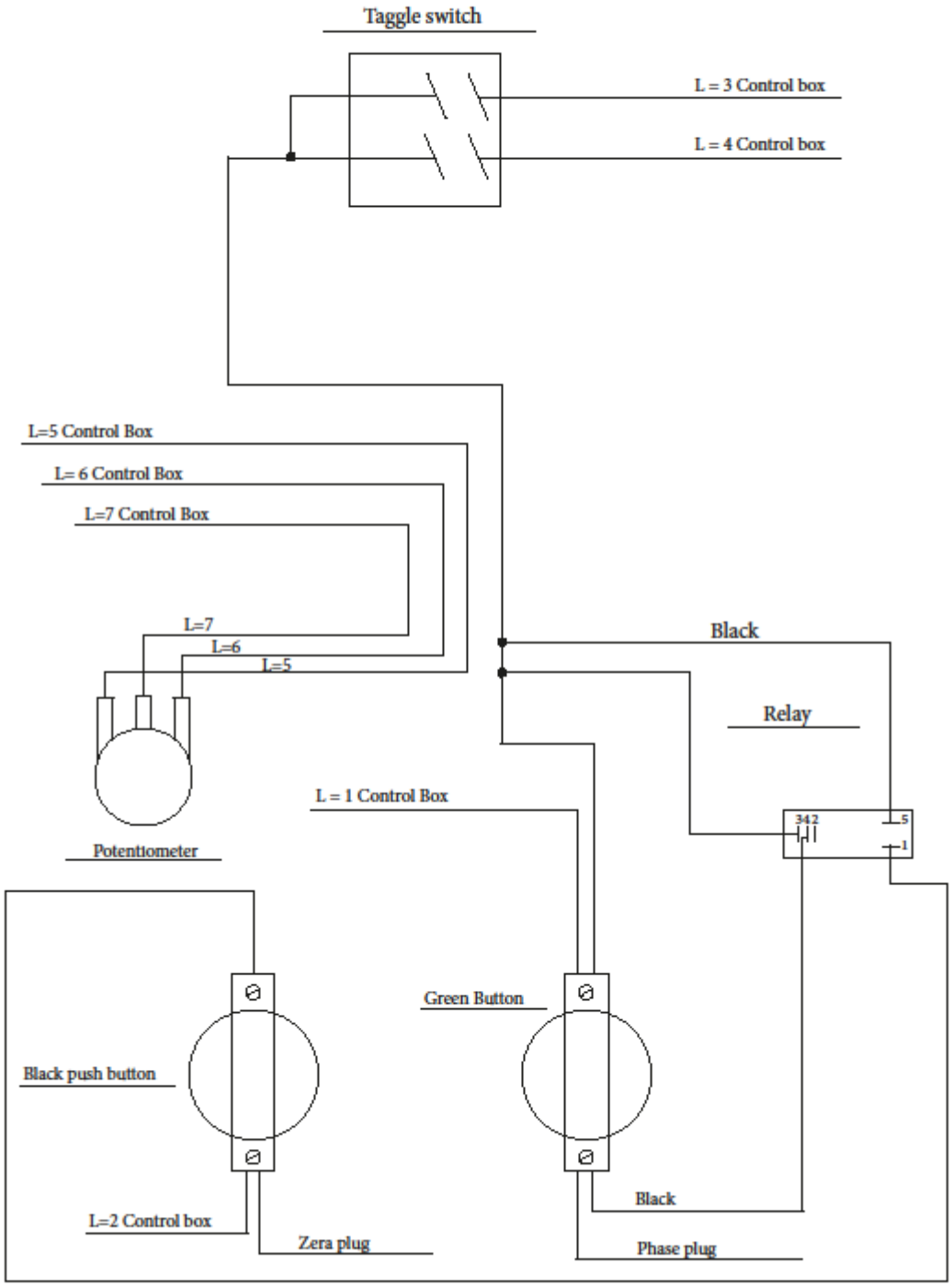

MULTISTRIPPER VARIO CONTROL BOX / PRINT CIRCUIT DIAGRAM

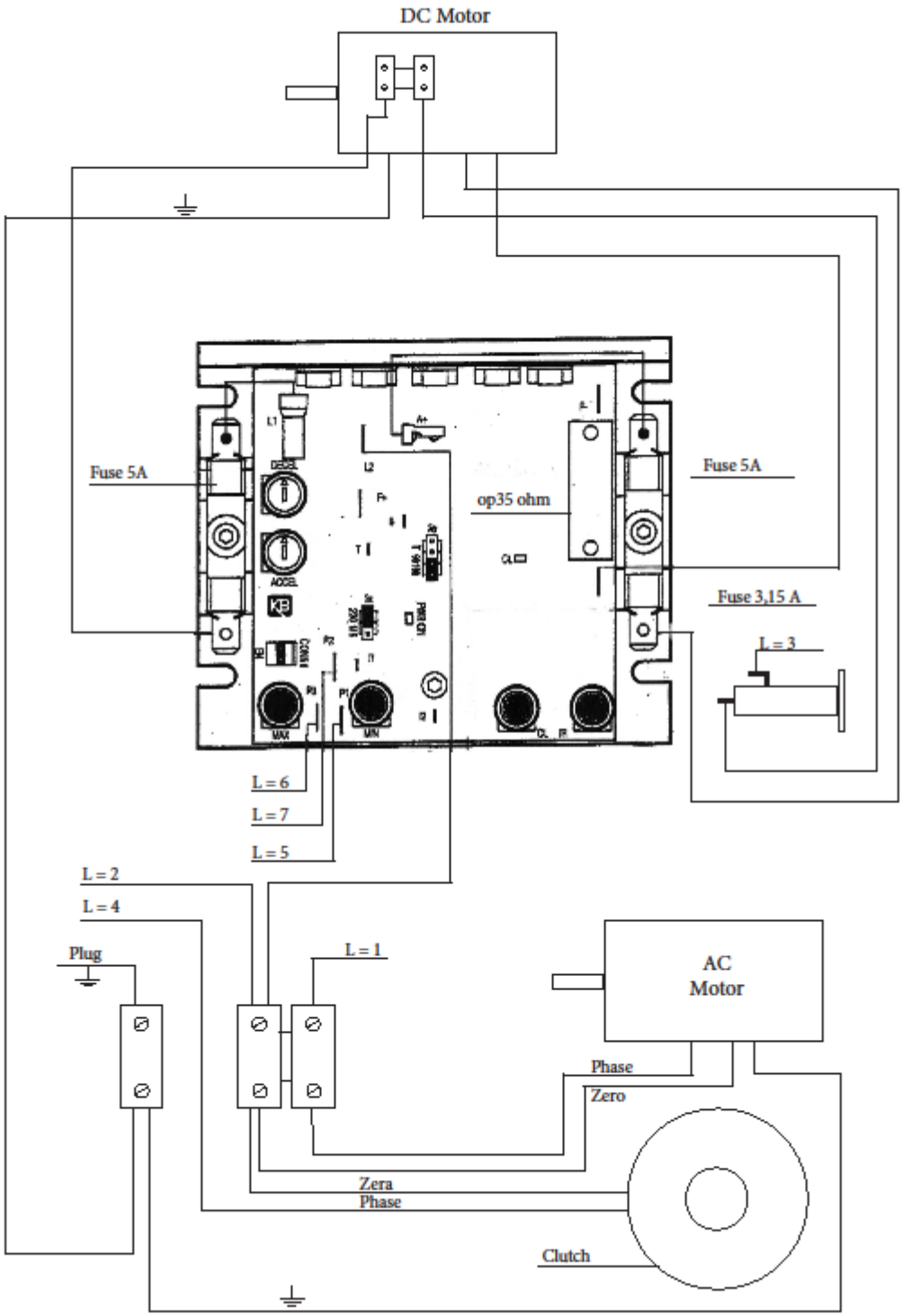

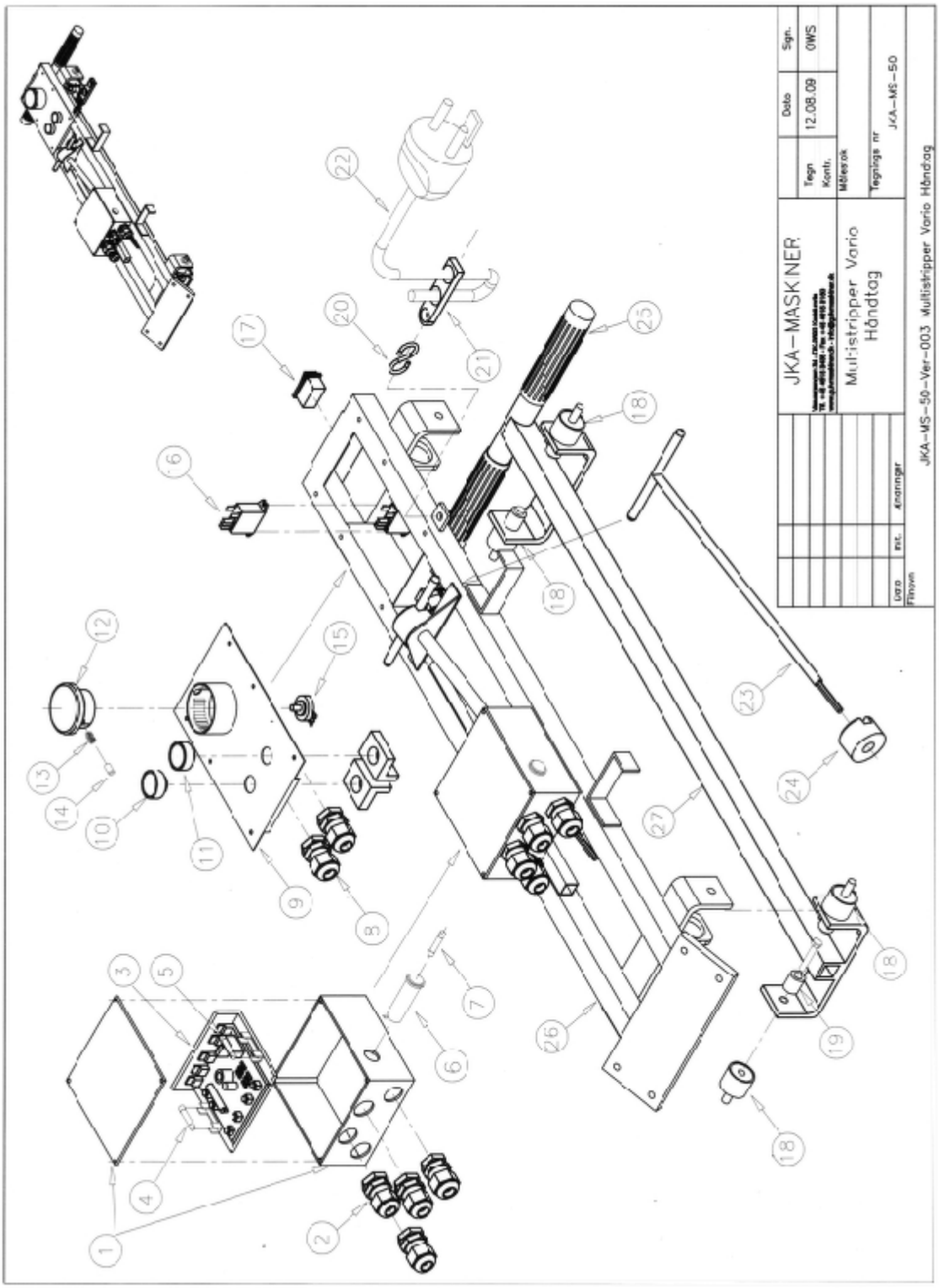
JKA–MASKINER
Multistripper Vario
Håndtag
Tegn
Kontr.
Dato
12.08.09
Sign.
OWS
Tegnings nr
JKA–MS–50
JKA–MS–50–Ver–003 Multistripper Vario Håndtag

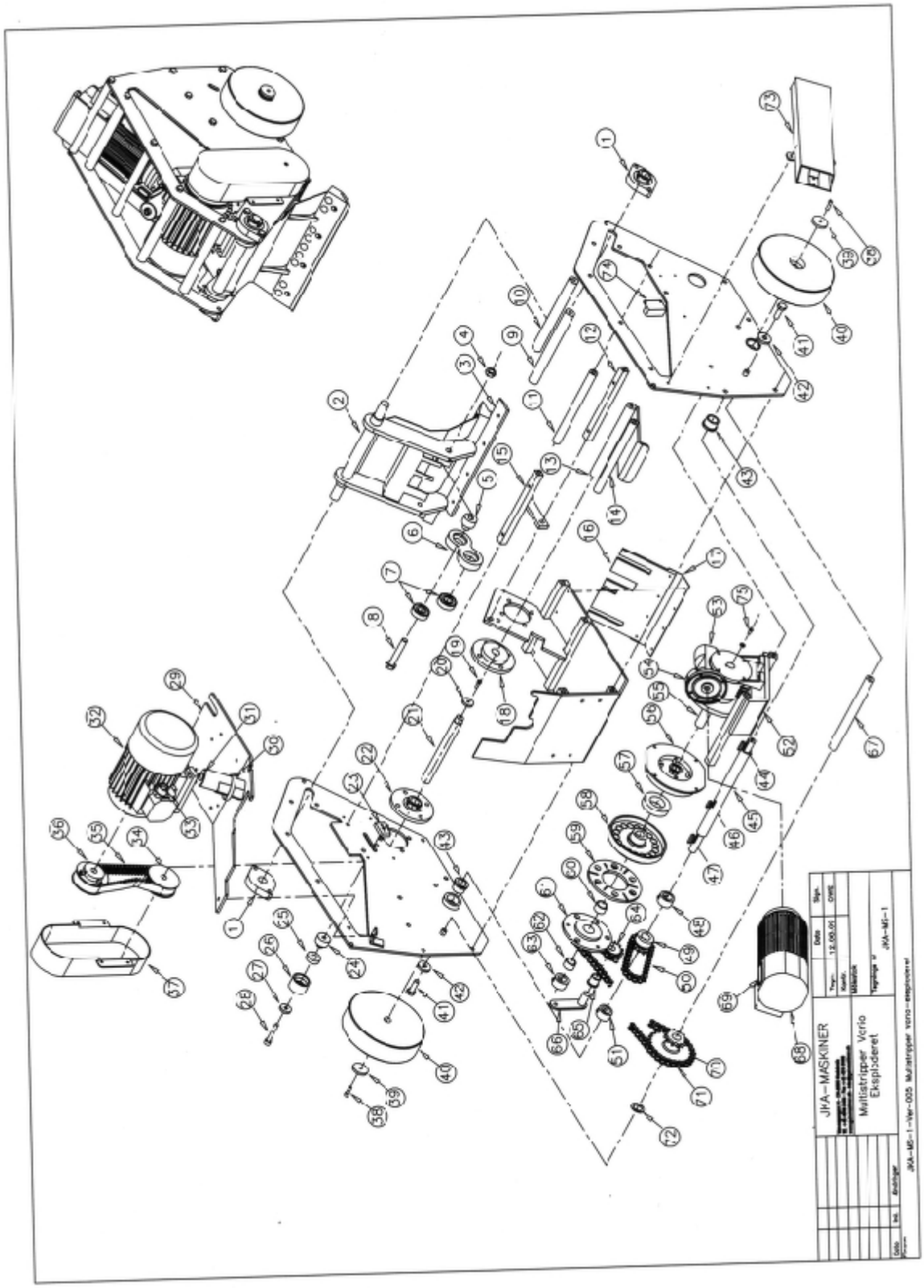
JHA-MASKINER
Multistripper Vario
Eksploderet
JHA-MS-1

6. Takuu

Tällä Scanmaskin Sweden AB:n tuotteella on 24 kuukauden takuu.

Scanmaskin Sweden AB takaa alkuperäiselle loppukäyttäjälle, jokaiselle uudelle koneelle, uusille lisävarusteille ja alkuperäisvaraosille takuun materiaali- ja valmistusvirheitä vastaan normaalikäytössä. Takuu alkaa alkuperäisen loppukäyttäjän ostopäivästä (todisteena laskusi tehtaalta tai valtuutetulta jälleenmyyjältä) tai kuuden (6) kuukauden kuluttua siitä päivästä, jona laite on lähetetty tehtaalta sen mukaan, kumpi ajankohta on aikaisempi. Tämän takuun mukainen velvoite rajoittuu viallisen tuotteen korjaamiseen tai vaihtamiseen tehtaallamme tai valtuutetussa huoltoliikkeessä seuraavien ehtojen mukaisesti:

1. Takuu koskee vain henkilöitä, joilla on laillinen oikeus laitteeseen takuuaikana.

2. Valmistajan sitoumus rajoittuu viallisten osien korjaamiseen tai niiden vaihtamiseen valmistajan arvion mukaisesti. Tämä takuu ei kata kuljetuskustannuksia ja -riskejä sekä tuotteen/tuotteiden purkamista ja uudelleenasennusta tai muita kyseiseen korjaukseen liittyviä suoria tai välillisiä kustannuksia.

3. Takuu ei kata määräaikaistarkastuksia, säätöjä, huoltotöitä ja muutoksia.

4. Scanmaskin ei ole vastuussa matonpoistajan terän, käyttöhihnojen tai muiden vastaavien laitteiden vahingoista.

5. Kone on varustettava Scanmaskin Sweden AB:n hyväksymillä hiomatyökaluilla.

6. Takuu koskee vain materiaali- ja rakennepuutteita, eikä sitä sovelleta seuraavissa tapauksissa:

    a. Vahingot, jotka ovat aiheutuneet onnettomuuksista, huolimattomuudesta, muutoksista, varaosien tai hiomatyökalujen käytöstä, jotka eivät ole alkuperäisiä komponentteja, tai virheellisestä käytöstä ja asennuksesta.

    b. Salaman, veden, tulipalon, ilkivallan, virheellisen verkkojännitteen, virheellisen ilmanvaihdon tai muiden valmistajan hallitsemattomissa olevien syiden aiheuttamat vahingot.

7. Scanmaskin Sweden AB pidättää oikeuden muuttaa rakennetta tai tehdä parannuksia ilman velvollisuutta vaihtaa aiemmin valmistettuja tuotteita.

8. Scanmaskin ei korvaa valtuuttamattoman korjaamon suorittamista korjauksista aiheutuneita kustannuksia. Jos tällaiset korjaukset vahingoittavat tätä tuotetta, takuusopimus ei kata niitä.

7. EG-vakuutus

Vaatimustenmukaisuusvakuutus CE

Valmistaja Scanmaskin Sweden AB

Osoite	Heljesvägen 10 437 36 Lindome Ruotsi
Tuote	Matonpoistaja
Nimi	Multistripper Vario
Sarjanumero	_____

Käytetyt standardit numero mukaan lukien

Konedirektiivit	2006/42/EY
EMC	2004/108/EY
LVD	2006/95/EY

Yhdenmukaistetut standardit

Koneiden turvallisuus	EN ISO 13850
Koneiden turvallisuus	EN ISO 12100-1/-2
Turvallinen vääntömomentin katkaisu	EN ISO 60204-1

Julkaisupaikka Lindome / Göteborg / Ruotsi

Valtuutetun edustajan nimi Per-Anders Bardh

Asema Toimitusjohtaja

Vakuutus

Vakuutamme valtuutettuna edustajana, että edellä olevat tiedot tämän tuotteen toimittamisesta ja valmistuksesta ovat annettujen standardien ja muiden asiaan liittyvien asiakirjojen mukaisia ETY-direktiivien säännösten mukaisesti.

Valtuutetun edustajan allekirjoitus:

8. Yhteystiedot

Ruotsi (pääkonttori)
Heljesvägen 10
Box 187
SE-437 22 Lindome

Puhelin: +46 (0) 31 99 49 70
Faksi: +46 (0) 31 99 48 70
Sähköposti: info@scanmaskin.se
Verkkosivusto: www.scanmaskin.se

Tanska
Torvegade 22
DK-7330 Brande

Puhelin: +45 97 18 00 58
Faksi: +45 97 18 45 58
Sähköposti: info@scanmineral.dk
Verkkosivusto: www.scanmaskin.se

Norja
Postboks 6, Furuset
N-1001 Oslo
Tomtveien 12
N-2015 Leisund

Puhelin: +47 63 87 60 00
Faksi: +47 63 87 60 01
Sähköposti: info@scanmaskin.no
Verkkosivusto: www.scanmaskin.no

Suomi

Raudoittajantie 3 A
FIN-06450 Porvoo / Borgå

Puhelin: +358 10 292 4700
Sähköposti: info@scanmaskin.fi
Verkkosivusto: www.scanmaskin.fi

Yhdysvallat

1407 132nd Avenue Northeast, Suite 8
Bellevue, Washington, 98005

Puhelin: +1 425 209 0147
Sähköposti: info@scanmaskin.com
Verkkosivusto: www.scanmaskin.com

NOTES

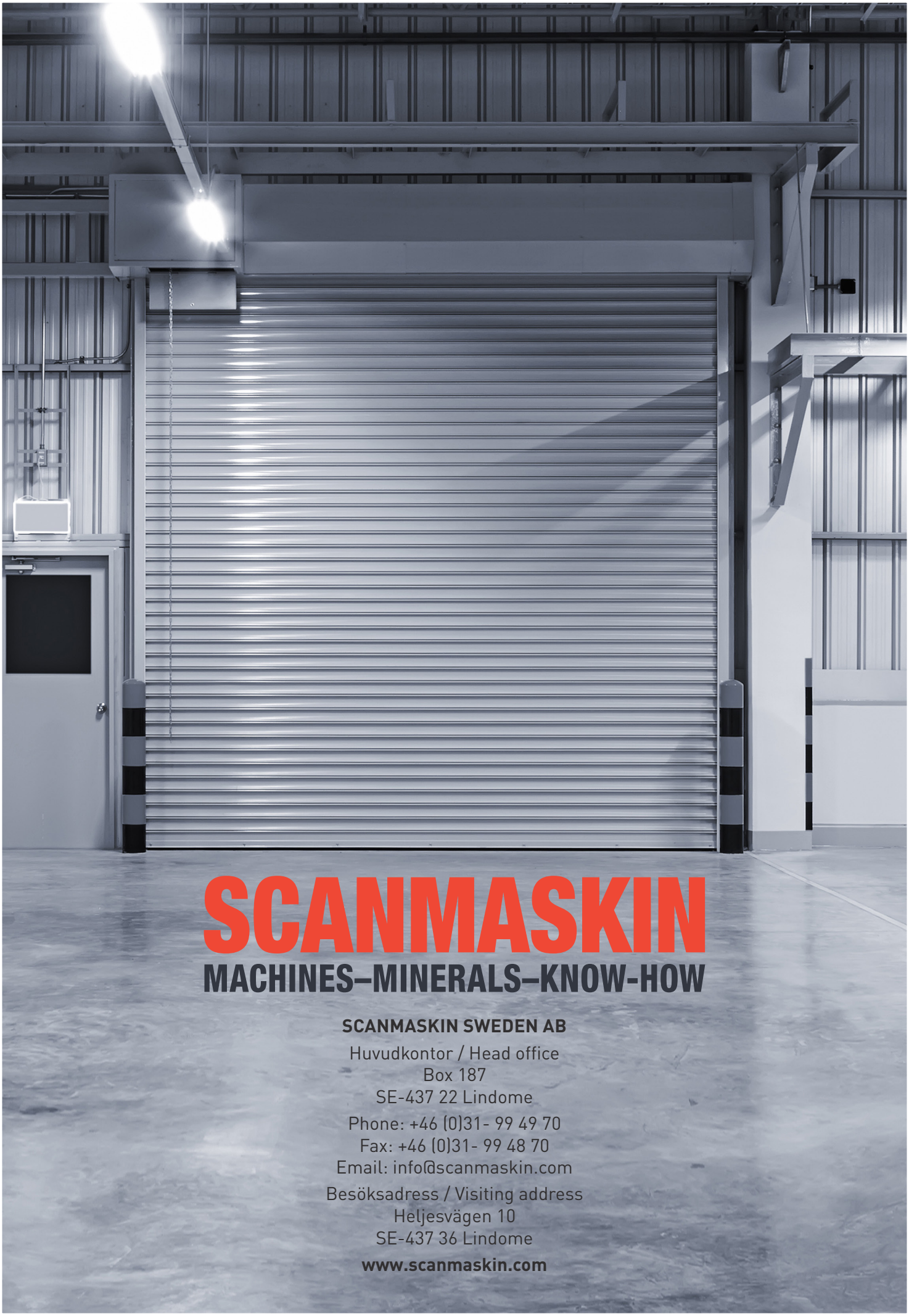

SCANMASKIN

MACHINES–MINERALS–KNOW-HOW

SCANMASKIN SWEDEN AB

Huvudkontor / Head office
Box 187
SE-437 22 Lindome

Phone: +46 (0)31- 99 49 70
Fax: +46 (0)31- 99 48 70
Email: info@scanmaskin.com

Besöksadress / Visiting address
Heljesvägen 10
SE-437 36 Lindome

www.scanmaskin.com